DRENA CHROME

form & style®

Art. 10730123

DE | Badewannenfaltwand 2-teilig, inklusive Handtuchhalter, 5 mm Einscheibensicherheitsglas, 90° einklappbar, reversibel , inklusive Dichtlippe, Profilfarbe chrome, Perleffekt, Maße: 1120x1400 mm

EN | Bi-fold bath screen, including towel rail, 5 mm toughened safety glass, can be opened inwards 90°, reversible, including sealing lip, profile colour chrome, pearlescent effect, dimensions: 1120x1400 mm

FR | Pare-baignoire pliant en 2 parties, avec porte-serviettes, verre de sécurité trempé 5 mm, repliable à 90°, réversible, avec joint d'étanchéité, couleur du profilé chrome, effet perlant, dimensions: 1120 x 1400 mm

IT | Parete pieghevole vasca da bagno 2 pezzi, incluso portasciugamani, vetro di sicurezza temprato da 5 mm, pieghevole a 90°, reversibile, incluso labbro di tenuta, colore profilo cromo, effetto perlato, dimensioni: 1120x1400 mm

NL | Badvouwwand 2-delig, inclusief handdoekhouder, 5 mm dik enkel veiligheidsglas met strepen, 90° inklapbaar, omkeerbaar, inclusief waterkeringsprofiel, profielkleur chroom, pareleffect, afmetingen: 1120 x 1400 mm

SE | Vikbar badkarsvägg, 2 delad, inklusive handdukshållare, 5 mm säkerhetsglas, infällbar i 90°, vändbar, inklusive tätningslist, profilfärg krom, pärleffekt, mått: 1120x1400 mm

CZ | Skládací vanová zástěna, 2dílná, včetně držáku na ručníky, 5 mm bezpečnostní tvrzené sklo, lze otočit o 90°, pravá i levá montáž, včetně těsnění, barva profilu chrom, perlový efekt, rozměry: 1120 x 1400 mm

SK | Skladacia vaňová zástena 2-dielna, vrátane držiaka na uteráky, 5 mm bezpečnostné tvrdené sklo, možnosť otočenia o 90°, pravá i ľavá montáž, vrátane tesnenia, farba profilu chróm, s perlovým efektom, rozmery: 1120 x 1400 mm

RO | Paravan pliabil cadă de baie din 2 elemente, inclusiv suport pentru prosop, sticlă securizată cu o singură foaie 5 mm, pliabil 90°, reversibil, inclusiv garnitură de etanșare, culoare profil crom, efect de perlare, dimensiuni: 1120x1400 mm
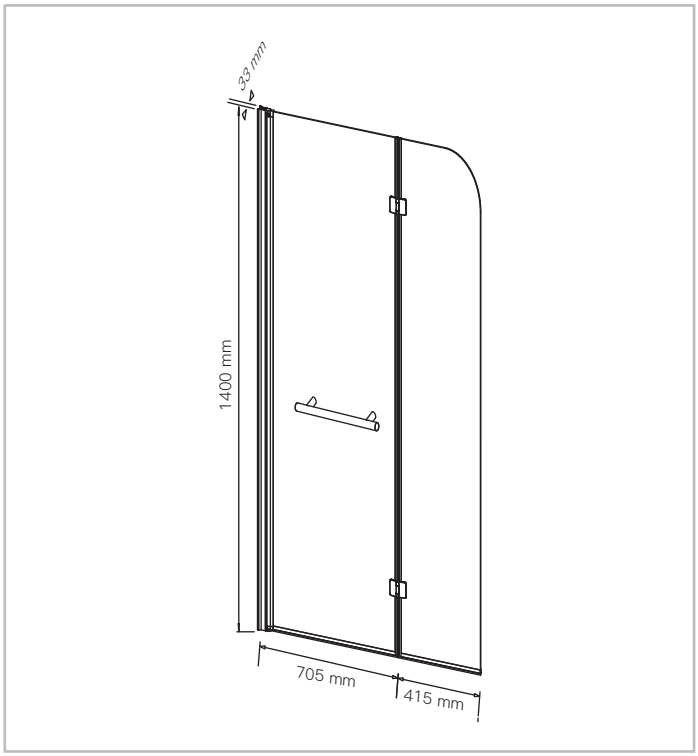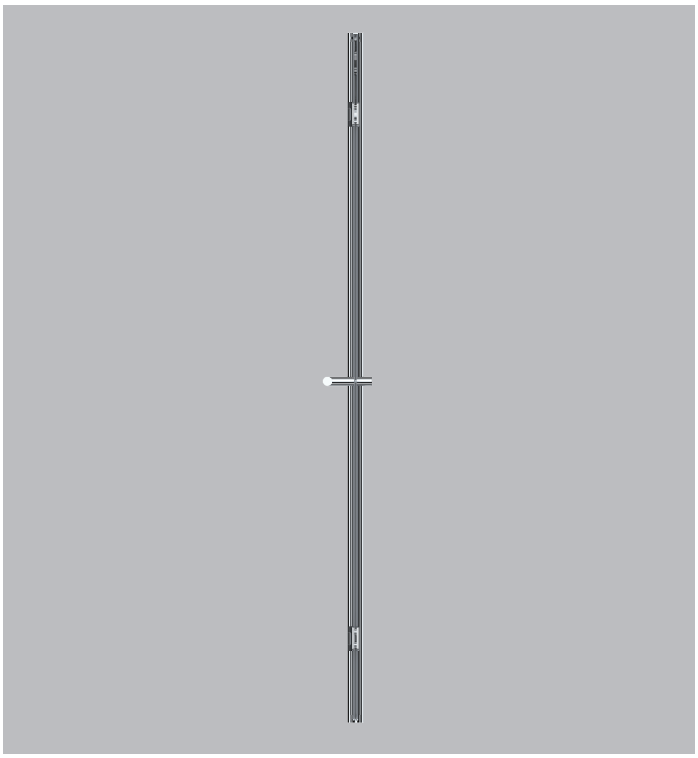
PL | Składana ścianka wannowa, 2-częściowa, z uchwytem na ręczniki, jednoszybowe szkło bezpieczne 5 mm, składana pod kątem 90°, dwustronna, uszczelka w zestawie, kolor profilu chrom, efekt perłowy, wymiary: 1120x1400 mm