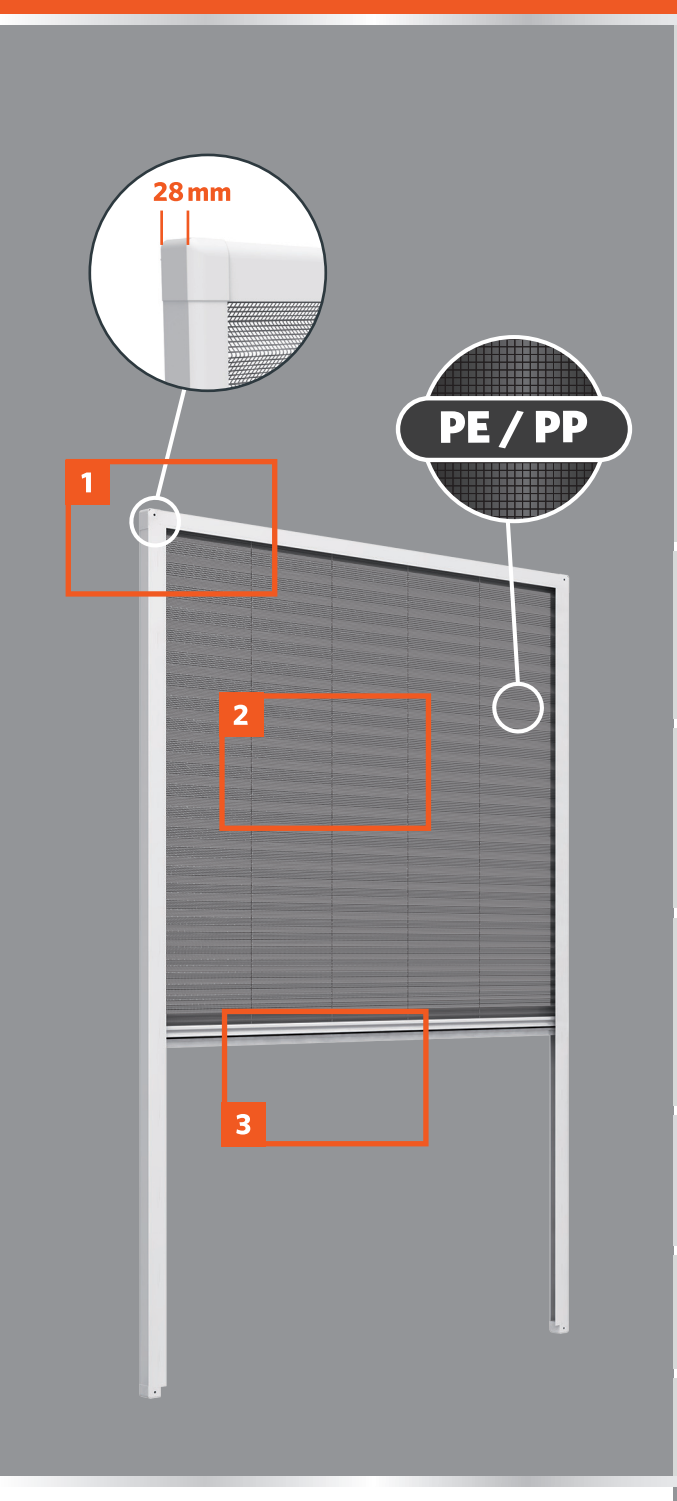

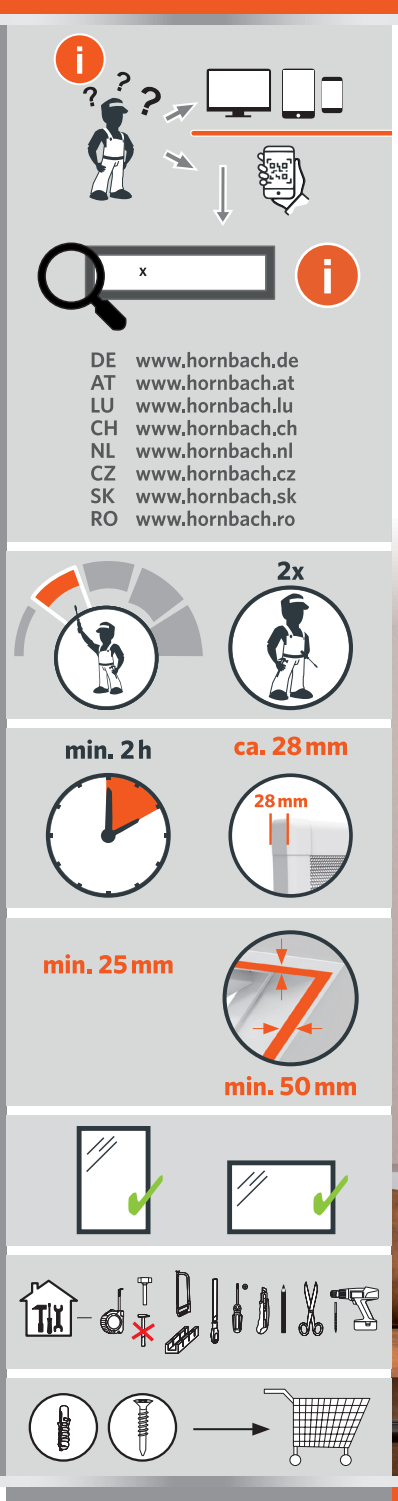

home protect

Schnittkantenabdeckung

1

Plisseegewebe

2

In jeder Stellung positionierbar

3

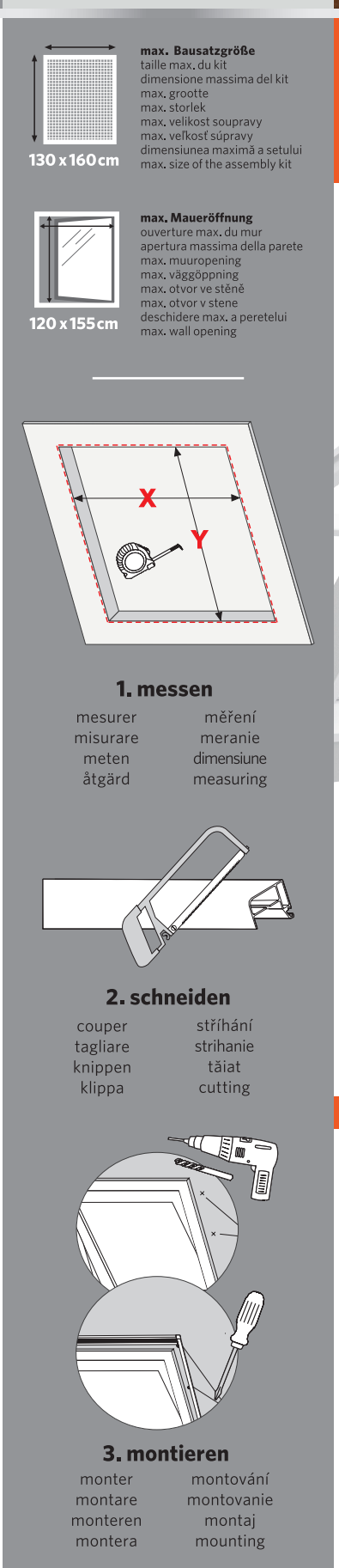

max. 130 x 160 cm

max. Maueröffnung 120 x 155 cm

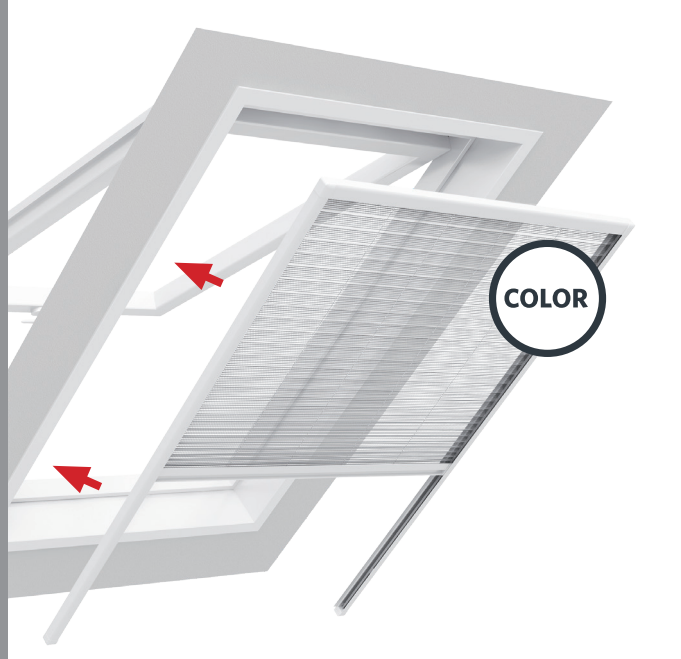

Alu-Plissee für Dachfenster

DE **Alu-Plissee für Dachfenster**

1. Schnittkantenabdeckung
2. Plisseegewebe: gefaltetes Gewebe, kein Durchhängen des Gewebes
3. In jeder Stellung positionierbar

F **Alu-plissêe pour fenêtres de toit**

1. Les coupes sont recouvertes
2. Tissu plissé: tissu plié, pas d'affaissement du tissu
3. Peut être arrêtée à la hauteur souhaitée

I **Alu-Pieghettato lucernario**

1. Taglio copertura dei bordi
2. Tessuto a pieghe: tessuto piegato, nessun rilassamento del tessuto
3. Posizionato in qualsiasi posizione

NL **Dakraam plisséhor**

1. Inclusief kozijnafdekking
2. Het geplisseerde gaas ghangt niet door
3. Kan in elke positie worden geplaatst

S **Plisségardin i aluminium för takfönster**

1. Skydd för kanterna
2. Plissegardinen är hopfällbar
3. Kan placeras i valfri position

CZ **Plisé proti hmyzu v hliníkovém rámu pro střešní okna**

1. Zakryté hrany
2. Plisovaná tkanina: skládaná tkanina bez prověšení
3. Lze polohovat v libovolné poloze

SK **Plisé proti hmyzu v hliníkovom ráme pre strešné okná**

1. Zakryté hrany
2. Plisovaná tkanina: skladaná tkanina bez previsnutiu
3. Dá sa polohovať v akejkoľvek polohe

RO **Plissee din aluminiu pentru ferestrele mansardei**

1. Protecție cant
2. Țesătură plisată: țesătură pliată, fără ca materialul să atârne
3. Poate fi pozitionat in orice pozitie

EN **Aluminium pleated blind for skylights**

1. Cutting edge cover
2. Pleated fabric: folded fabric, no sagging of the fabric
3. Can be positioned in any position

DE: Achtung! Plastiktüten sind kein Spielzeug. Bitte von Kindern fernhalten. Erstickungsgefahr! Getrennt entsorgen! Lokale Entsorgungsmöglichkeiten beachten.

F: Attention! Les emballages plastiques ne sont pas des jouets. Tenir à l'écart des enfants. Risque de suffocation. Jeter séparément - Observer les options d'élimination locales

I: Attenzione! Sacchetti di plastica non sono giocattoli. Tenere lontano dei bambini. Pericolo di soffocamento! Smaltire separatamente Osservare le opzioni di smaltimento locali

NL: Let op! Plastic zakken zijn geen speelgoed. Vanwege verstikkingsgevaar weghouden bij kinderen en dieren. Afzonderlijk weggooien Neem de plaatselijke verwijderingsmogelijkheden in acht

S: Varning! Plastpåsar är inga leksaker. Vänligen håll borta från barn. Risk för kvävning! Bortskaffa separat - Observera lokala möjligheter till avfallshantering

CZ: Upozornění! Plastový sáček není hračka. Udržujte mimo dosah dětí. Nebezpečí udušení! Likvidujte odděleně - Dodržujte místní možnosti likvidace

SK: Upozornenie! Plastové vrecko nie je hračka. Udržujte mimo dosahu detí. Nebezpečenstvo udusenia! Zlikvidujte oddelene Dodržujte miestne možnosti likvidácie

RO: Atenție! Pungile de plastic nu sunt jucării. Vă rugăm să le păstrați departe de copii. Pericol de sufocare! Eliminați separat! Respectați posibilitățile locale de eliminare

EN: Warning! Plastic bags are not toys. Keep away from babies and children. Danger of Suffocation! Dispose of separately - Observe local disposal options

CE

24

easy life GmbH
Industriestraße 5
D-91583 Schillingsfürst

easy life

Artikel-ID: 580-4540

DOP_580-4510,580-4540
www.easy-life.de/kontakt/datenschutz-copy

class 1

Widerstand gegenüber Windlasten
Résistance aux charges de vent
Resistenza ai carichi del vento
Weerstand tegen windbelasting
Motståndskraft mot vindlaster
Odolnost proti zatížení větrem
Odolnosť proti zaťaženiu vetrom
Rezistența la vânt
Resistance to wind loads

EN 13561:2015 / AC:2016

DE: Insektenschutz **F:** Moustiquaires **I:** Protezione dagli insetti **NL:** Bescherming tegen insecten **S:** Insektsskydd **CZ:** Ochrana proti hmyzu **SK:** Ochrana proti hmyzu **RO:** Protecția împotriva insectelor **EN:** Insect screen

0-3

FR ÉLÉMENTS D'EMBALLAGE

22 PAP 20 PAP 07 OTHER 04 PE-LD

Made in: PRC

easy life GmbH
Industriestraße 5
91583 Schillingsfürst/Germany

info@easy-life.de
www.easy-life.de

home protect

Art.-Nr. 580-4540
Charge: MMXXIV-01

4 052329 007204

Alu-Plissee für Dachfenster

F **Alu-plissêe pour fenêtres de toit**

I **Alu-Pieghettato lucernario**

NL **Dakraam plisséhor**

S **Plisségardin av aluminium för takfönster**

CZ **Plisé proti hmyzu v hliníkovém rámu pro střešní okna**

SK **Plisé proti hmyzu v hliníkovom ráme pre strešné okná**

RO **Plissee din aluminiu pentru ferestrele mansardei**

EN **Aluminium pleated blind for skylights**

6 JAHRE GARANTIE 6 YEAR WARRANTY

BLAUER ENGEL DAS UMWELTZEICHEN

www.blauer-engel.de/uz34