PLANON™ EASYFIX BACKLIGHT CLICK CCT

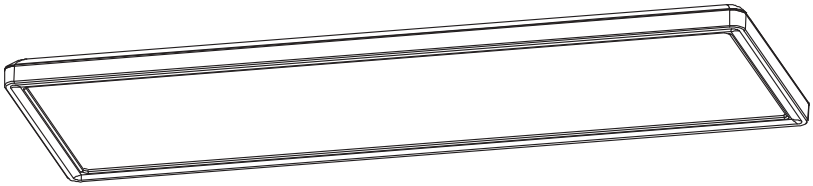

	EAN	W	lm light source	lm output	K	(°C)	V~	mA	Hz	DF	PF	▽ (°)	
PLANON EASYFIX580 24WCCTUGR19IP54WT	4099854835032	24	3000 @4000K/ 6500K 2800 @3000K	2100 @4000K/ 6000K 2000 @2800K	2800/ 4000/ 6000	-20... +40	220-240	170	50/ 60	>0.7	>0.5	90	25000
PLANON EASYFIX580 24WCCTUGR19IP54BK	4099854835056	24	3000 @4000K/ 6500K 2800 @3000K	1850 @4000K/ 6000K 1700 @2800K	2800/ 4000/ 6000	-20... +40	220-240	170	50/ 60	>0.7	>0.5	90	25000

PLANON™ EASYFIX
BACKLIGHT CLICK CCT

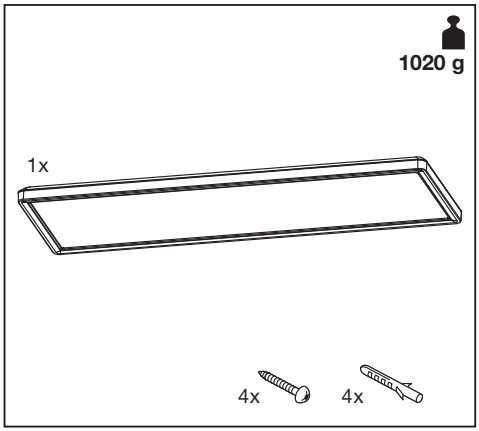

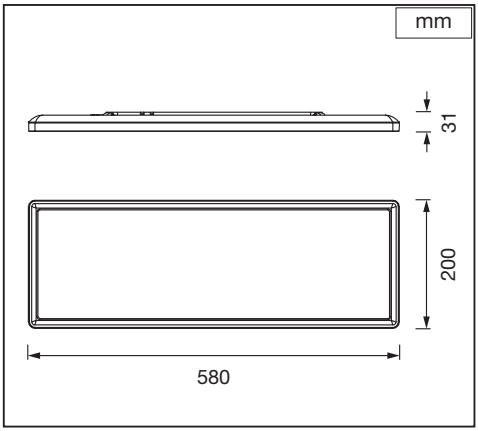

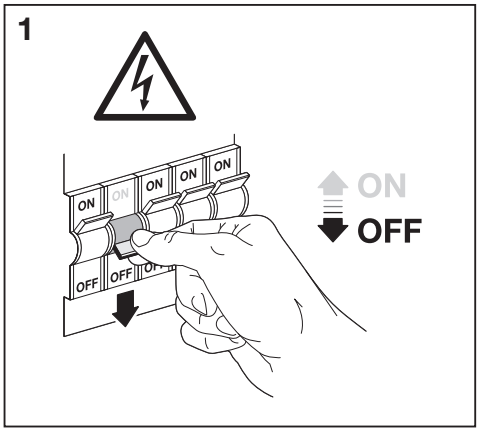

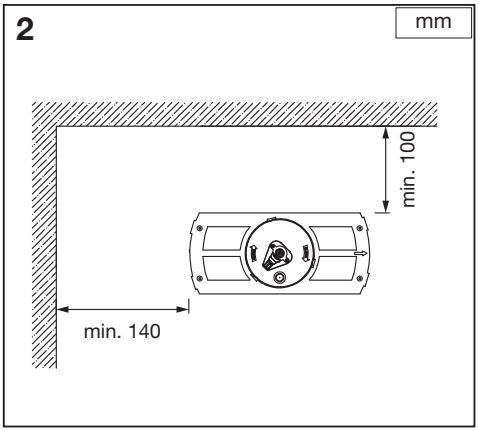

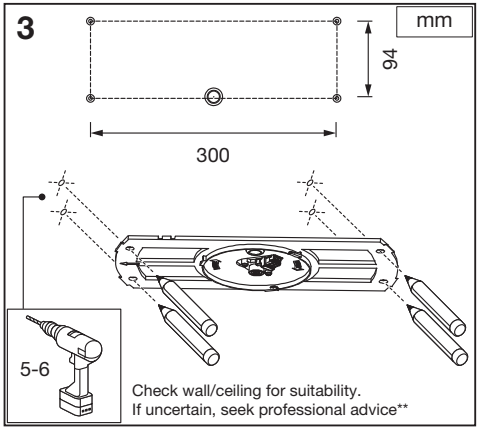

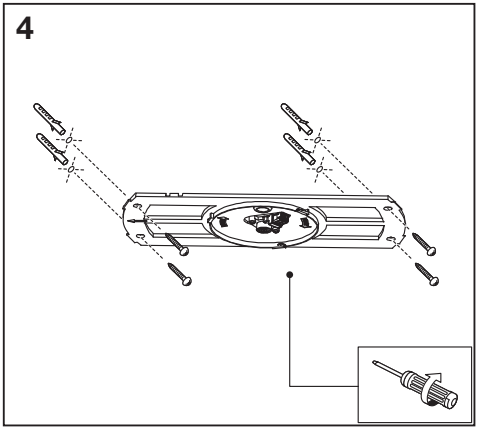

PLANON™ EASYFIX
BACKLIGHT CLICK CCT

5

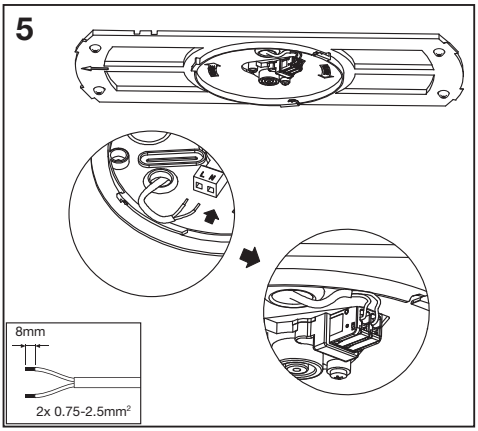

6

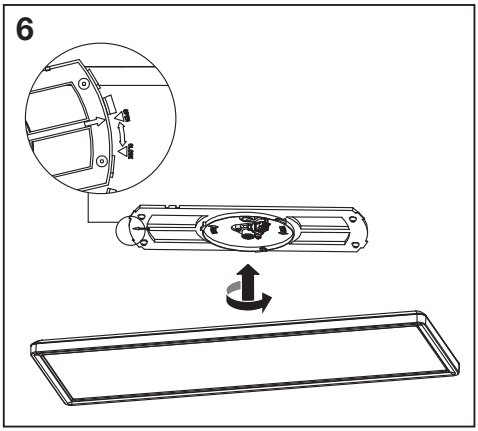

7

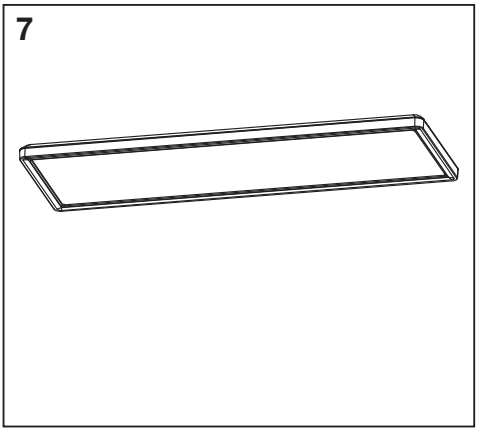

8

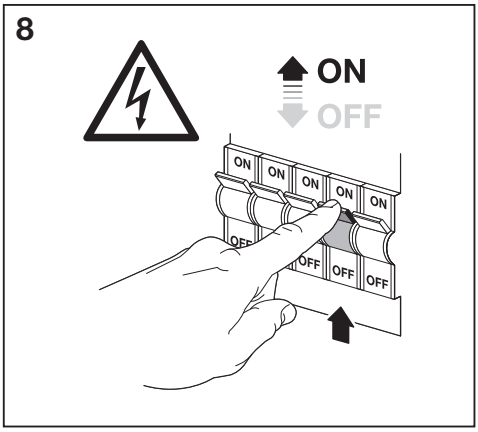

9

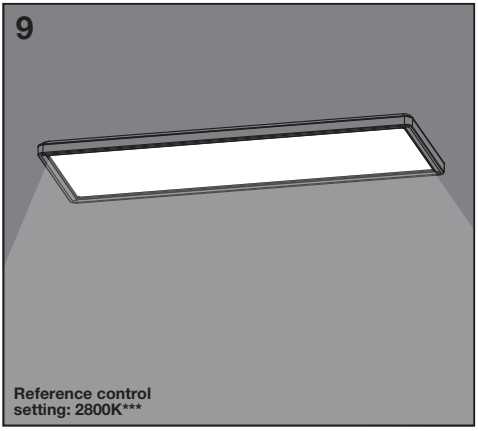

10

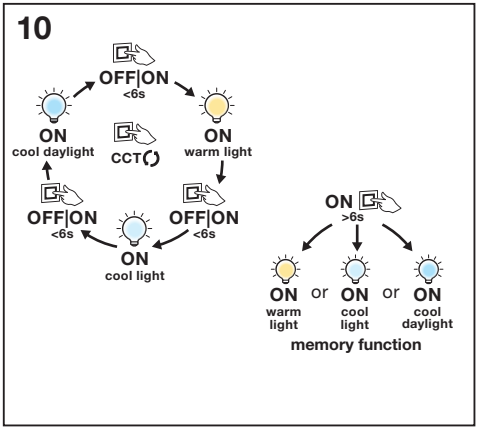

	EAN	n	LED	QR code	ENERG * X =
PLANON EASYFIX580 24WCCTUGR19IP54WT	4099854835032	1	AC96993		E
PLANON EASYFIX580 24WCCTUGR19IP54BK	4099854835056	1	AC96993		E

* (D) Dieses Produkt enthält eine Lichtquelle der Energieeffizienzklasse <X>. (GB) This product contains a light source of energy efficiency class <X>. (F) Ce produit contient une source lumineuse de classe d'efficacité énergétique <X>. (I) Questo prodotto contiene una sorgente luminosa di classe di efficienza energetica <X>. (E) Este producto contiene una fuente luminosa de la clase de eficiencia energética <X>. (P) Este produto contém uma fonte de luz da classe de eficiência energética <X>. (GR) Το προϊόν αυτό περιέχει φωτεινή πηγή της τάξης ενεργειακής απόδοσης <X>. (NL) Dit product bevat een lichtbron van energie-efficiëntieklasse <X>. (S) Denna produkt innehåller en ljuskälla med energieffektivitetsklass <X>. (FIN) Tämä tuote sisältää valonlähteen, jonka energiatehokkuusluokka on <X>. (N) Dette produktet inneholder en lyskilde med energieffektivitetsklasse <X>. (DK) Dette produkt indeholder en lyskilde i energieffektivitetsklasse <X>. (CZ) Tento výrobek obsahuje světelný zdroj s třídou energetické účinnosti <X>. (BG) Данный продукт содержит энергосберегающий источник света (класса <X>). (H) Ez a termék egy <X> energiahatékonysági osztályú fényforrást tartalmaz. (PL) Ten produkt zawiera źródło światła o klasie efektywności energetycznej <X>. (SK) Tento výrobok obsahuje svetelný zdroj triedy energetickej účinnosti <X>. (SLO) Ta izdelek vsebuje svetlobni vir razreda energijske učinkovitost <X>. (TR) Bu ürün, enerji verimliliği sınıfında bir ışık kaynağı içerir <X>. (HR) Ovaj proizvod sadržava izvor svjetlosti klase energetske učinkovitosti <X>. (RO) Acest produs conține o sursă de lumină cu clasa de eficiență energetică <X>. (BG) Този продукт включва светлинен източник с клас на енергийна ефективност <X>. (EST) Toode sisaldab energiatõhususe klassi <X> valgusallikat. (LT) Šiame gaminyje yra šviesos šaltinis, kurio energijos vartojimo efektyvumo klasė <X>. (LV) Šī s ražojums satur gaismas avotu, kura energoefektivitātes klase ir <X>. (SRB) Ovaj proizvod sadrži izvor svetlosti klase energetske efikasnosti <X>. (UA) Цей виріб містить джерело світла класу енергоефективності <X>. (KZ) Бұл өнімде <X> энергия тиімділігі класының жарық көзі бар.

** (D) Eignung der Wand/Decke prüfen. Wenn Sie sich nicht sicher sind, lassen Sie sich beraten (F) Vérifiez l'adéquation du mur/plafond. En cas d'incertitude, demandez conseil à un professionnel (I) Controllare l'idoneità della parete o del soffitto. In caso di dubbi, consultare un professionista (E) Compruebe la idoneidad de la pared o techo. Si no está seguro, busque asesoramiento profesional (P) Verifique a adequação da parede/teto. Se não tiver a certeza, procure aconselhamento profissional (GR) Ελέγξτε τον τοίχο/την οροφή ως προς την καταλληλότητα. Σε περίπτωση αμφιβολίας, ζητήστε επαγγελματική συμβουλή (NL) Controleer wand/plafond op geschiktheid. Als u niet zeker bent, vraag dan professioneel advies (S) Kontrollera vägg/tak för lämplighet. Om du är osäker, sök professionell rådgivning (FIN) Tarkista seinän/katon sopivuus. Jos olet epävarma, kysy neuvoa ammattilaiselta (N) Sjekk om veggen/taket egner seg. Oppsøk profesjonell rådgivning dersom du er usikker (DK) Kontroller væg/loft for egnethed. Hvis du er usikker, skal du søge professionel rådgivning (CZ) Zkontrolujte vhodnost stěny/stropu. Pokud si nejste jisti, vyhledejte odbornou radu (BG) Проверьте стену/потолок на пригодность. Если у вас есть сомнения, обратитесь за профессиональной консультацией (H) Ellenőrizze a fal/mennyezet alkalmasságát. Ha bizonytalan, kérjen szakszerű tanácsot (PL) Sprawdź, czy ściana/sufit nadają się do montażu. W razie wątpliwości zasięgnij porady wykwalifikowanej osoby (SK) Skontrolujte vhodnosť steny/stropu. Ak si nie ste istí, vyhľadajte odbornú pomoc (SLO) Preverite primernost stene/stropa. Če niste prepričani, poiščite nasvet strokovnjaka (TR) Duvarın/tavanın uygun olup olmadığını kontrol edin. Emin değilseniz uzman bir kişiden destek alın (HR) Provjerite prikladnost zida/stropa. Ako niste sigurni, potražite stručni savjet (RO) Verificați dacă peretele/tavanul este adecvat. În caz de incertitudine, solicitați consultanță de specialitate (BG) Проверете пригодността на стената/тавана. Ако не сте сигурни, потърсете професионален съвет (EST) Kontrolli seinale/lakke sobivust. Kahtluse korral küsi professionaalilt nõu (LT) Patikrinkite sienos/lubų tinkamumą. Jei kyla abejonių, kreipkitės į specialistą (LV) Pārbaudiet sienu/griestu piemērotību. Neskaidrību gadījumā meklējiet profesionālu padomu (SRB) Proverite pogodnost zida/plafona. Ako niste sigurni, potražite stručni savet (UA) Перевірте відповідність стіни/стелі. Якщо ви не впевнені, зверніться за професійною консультацією (KZ) Қабырғаның/төбенің жарамдылығын тексеріңіз. Егер сенімді болмасаңыз, кәсіби кеңеске жүгініңіз

*** (D) Referenzkontrolleinstellung (F) Réglage de la commande de référence (I) Impostazione controllo di riferimento (E) Configuración de control de referencia (P) Configuração de controlo de referência (GR) Ρύθμιση χειρισμού αναφοράς (NL) Referentiebesturingsinstelling (S) Inställning för referenskontroll (FIN) Vertailuasetus (N) Referansekontrollinnstilling (DK) Referencekontrolindstilling (CZ) Nastavení referenčního ovládání (BG) Настройка опорного регулятора (H) Referencia vezérlés beállítása (PL) Ustawienie kontroli wartości odniesienia (SK) Nastavenie referenčného ovládania (SLO) Nastavitev referenčnega nadzora (TR) Referans kontrol ayarı (HR) Referentna kontrolna postavka (RO) Setare control de referință (BG) Настройка на референтния контрол (EST) Võrdluskontrolli seadistus (LT) Etaloninio valdymo nustatymas (LV) Atsauces vadības iestatījums (SRB) Postavka kontrole reference (UA) Налаштування еталонного контролю (KZ) Анықтамалық басқару параметрлері

RECICLA Al Azul

22 PAP Raccolta Carta Verifica le disposizioni del tuo comune.

FR

IP54

FR Cet appareil et ses accessoires se recyclent À DÉPOSER EN MAGASIN OU À DÉPOSER EN DÉCHÈTERIE

Points de collecte sur www.quefairedemesdechets.fr

G11277779
01.04.2026

LEDVANCE SASU
CQM, 5 rue d'Altorf
67120 Molsheim France
www.ledvance.com

(GB) LEDVANCE Ltd, Sterling House,
810 Mandarin Court, Warrington,
Cheshire, WA1 1GG, United Kingdom