INFORMATION OM INSTÄLLNING AV FÖNSTERBÅGEN

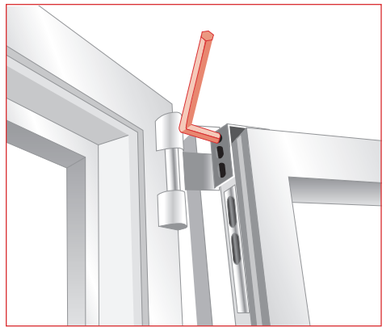

1.

Höj och sänk fönsterbågen på handtagssidan med en 4 mm insexnyckel

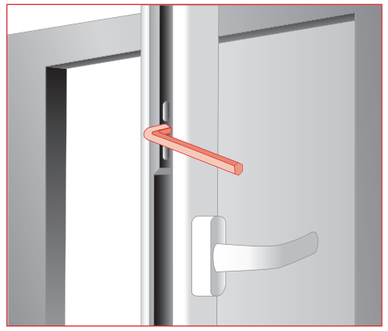

2.

Reglera fönsterbågens tryck med en 4 mm insexnyckel

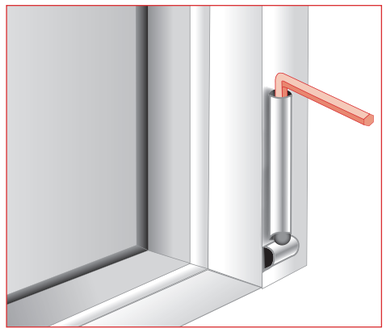

3.

Höj och sänk fönsterbågen på bandsidan med en 4 mm insexnyckel

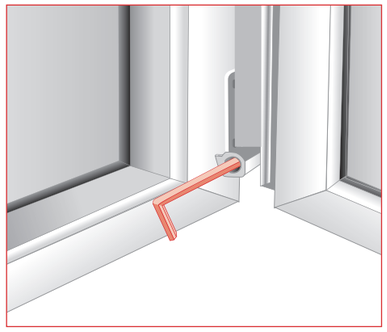

4.

Ställ in fönsterbågen i sidled med en 4 mm insexnyckel

Justeringen av banddelarna görs inte för att korrigera monteringsfel, utan för att korrigera senare förändringar.

Manufactured for
HORNBACH Baumarkt AG,
Hornbachstraße 11
76879 Bornheim/Germany
product@hornbach.com
www.hornbach.com

Stand 17. 09. 2024

Monteringsrekommendation

ARON Fönster

MONTERINGSREKOMMENDATION

ARON

1.

MONTERA FÖNSTRET ENDAST SÅ ATT DET ÖPPNAS INÅT

– Montera handtaget på fönsterkarmen och skruva fast det.

DEMONTERA FÖNSTERBÅGEN

– Dra ut sprinten ur gångjärnet tills fjädern hakar i
– Öppna och lyft ur fönsterbågen

OBS!

Lossa gångjärnets sprint endast i enlighet med ritningen nedan:

– Lossa gångjärnets sprint en aning med en skruvmejsel
– Dra sedan ut sprinten för hand till fjäderns

2.

APPLICERA FOGTÄTNINGSBANDET

Skär av det överkomprimerade start- och slutstycket och fäst bandet med självhäftningen.

Säkerställ att den ljusgråa pulverbelagda sidan pekar inåt rummet.

Fogtätningsbandet stöts trubbigt mot hörnen.

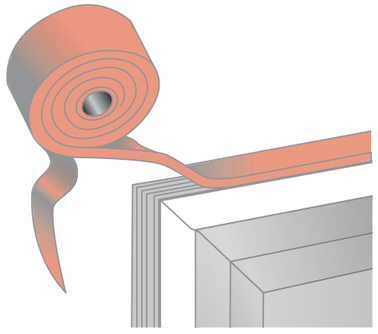

3.

STÄLL TÄCKRAMEN I MURÖPPNINGEN

– Sätt in klossar och kilar under fönstret
– Rikta in det vågrätt och lodrätt med ett vattenpass. (Kontrollera diagonalen)
– Det är möjligt att den lodräta justeringen måste korrigeras när fönsterbågen har hängts in för att möjliggöra en ren stängning

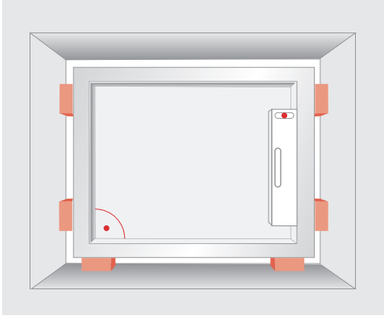

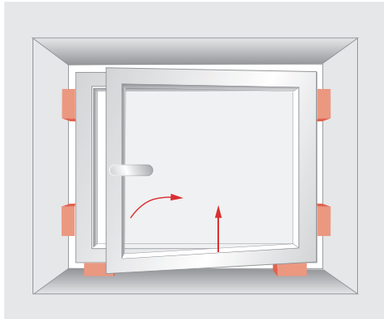

4.

KONTROLLERA NU ATT FÖNSTERBÅGEN KAN ÖPPNAS OCH TIPPAS SMIDIGT

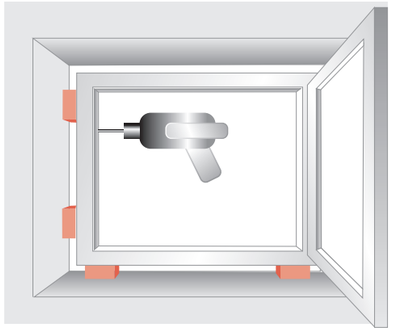

5.

PLUGGA OCH SKRUVA FAST FÖNSTRET I MURVERKET

– Tre gånger i höjdled vid en utvändig höjd på upp till 123 cm
– Fyra gånger i höjdled om det utvändiga måttet är större än 123 cm
– Anpassa klossarna och kilarna så att de är jämna med täckramen. (De får inte avlägsnas)

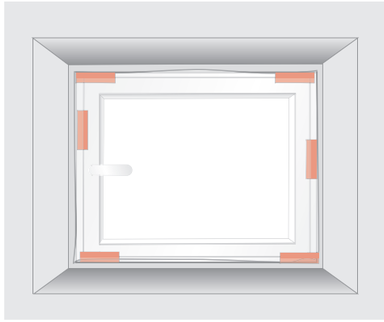

6.

Vid putsarbeten runt fönstret ska du täcka över glaset och ramen med folie för att skydda dem. Täta slutligen de inre och yttre fogarna mellan täckramen och murverket med silikonmassa.

UNDERHÅLLS- OCH SKÖTSELANVISNING

– Varje komponent oavsett material behöver underhållas och skötas, även fönster.
– Vi ger garanti på våra produkter endast under förutsättning att samtliga beslagsdelar behandlas minst en gång per år med fin maskinolja och har monterats korrekt
– Du kan utan problem avlägsna smuts på ramen med konventionella disk- och rengöringsmedel. Använd då endast mjuka svampar och trasor
– Grövre smuts kan du behandla med särskilda plastrengöringsmedel.
– Skyddsfolien och glasetiketten ska avlägsnas direkt efter monteringen (innan putsarbete).

Monteringsrekommendation Fönster