www.gustavsberg.com

SE	MONTERINGSANVISNING CAROL BADRUMSMÖBEL
DK	MONTERINGSVEJLEDNING CAROL BADERUMSMØBEL
NO	MONTERINGSANVISNING CAROL BADEROMSMØBLER
FI	ASENNUSOHJE, CAROL KALUSTEET
GB	INSTALLATION INSTRUCTION BATHROOM FURNITURE CAROL
EE	SEE ON CAROL VANNITOAMÖÖBLI PAIGALDUSJUHEND
LV	MONTĀŽAS INSTRUKCIJA CAROL VANNAS ISTABAS MĒBELĒM
LT	CAROL VONIOS KAMBARIO BALDŲ MONTAVIMO INSTRUKCIJA
RU	Инструкция по монтажу мебели для ванной CAROL

GUSTAVSBERG /
SMARTER BATHROOMS

GUSTAVSBERG
SINCE 1825

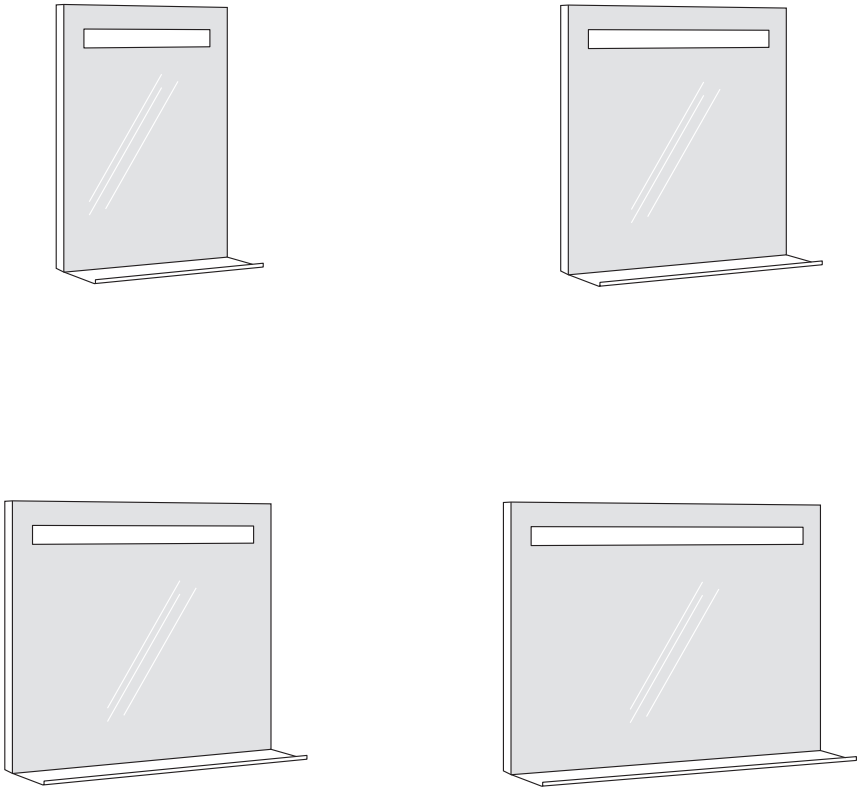

BRANSCHREGLER SÄKER VATTENINSTALLATION

Accepterad
monteringsanvisning
2021:1

GB7199ML60
GB7199ML80
GB7199ML10
GB7199ML12

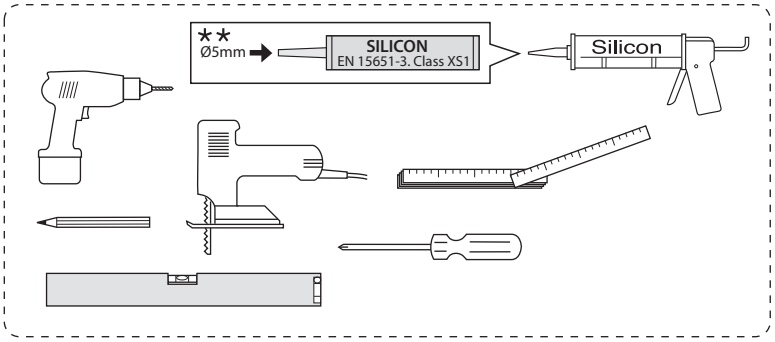

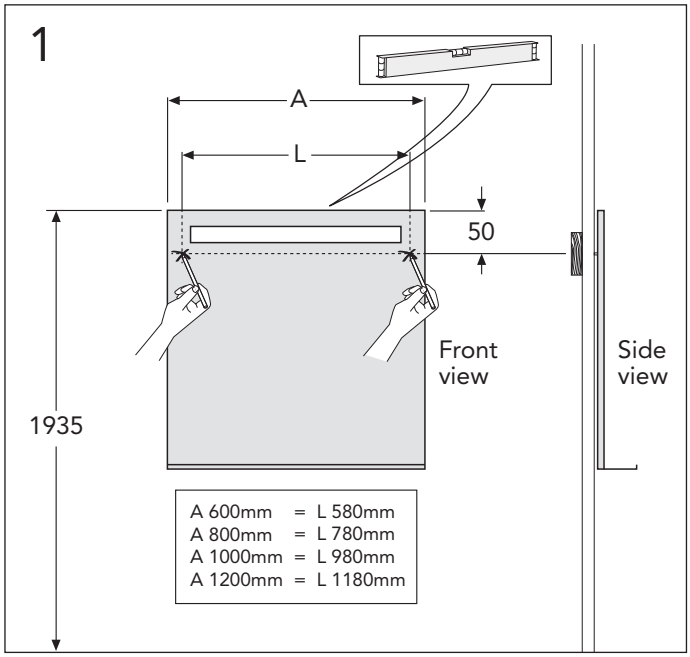

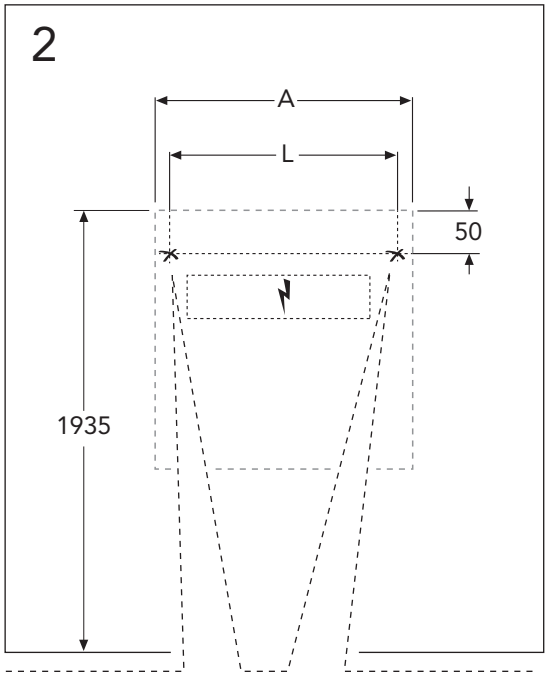

* SE. Enligt Branschregler, Säker vatteninstallation

** Infästning och tätning ska ske enligt Branschregler Säker Vatteninstallation

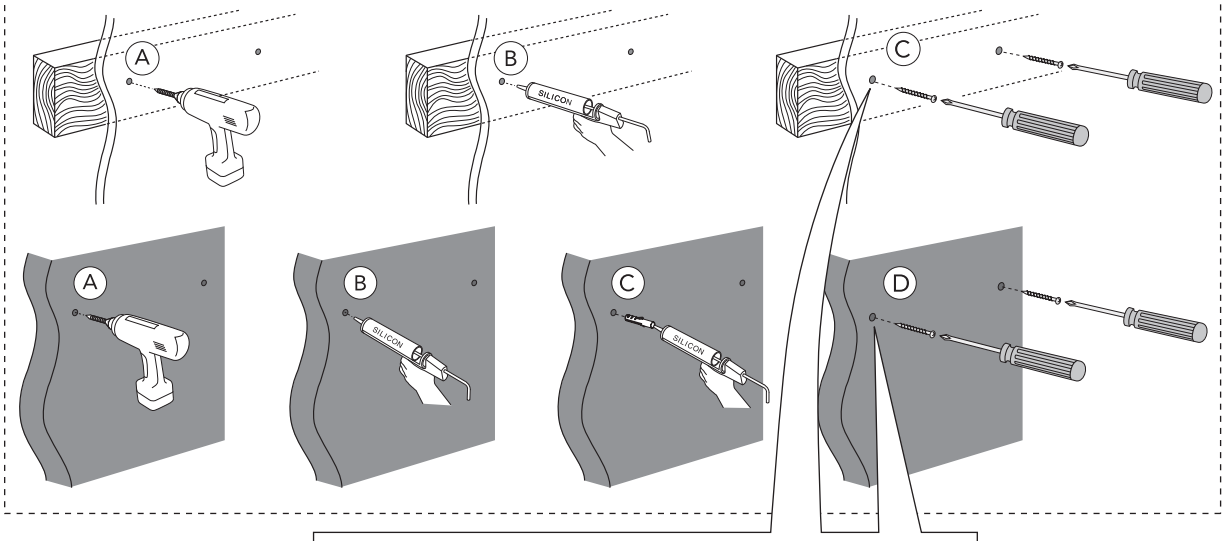

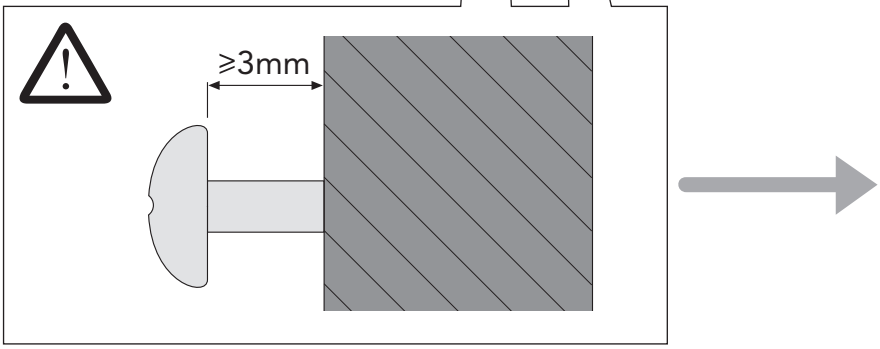

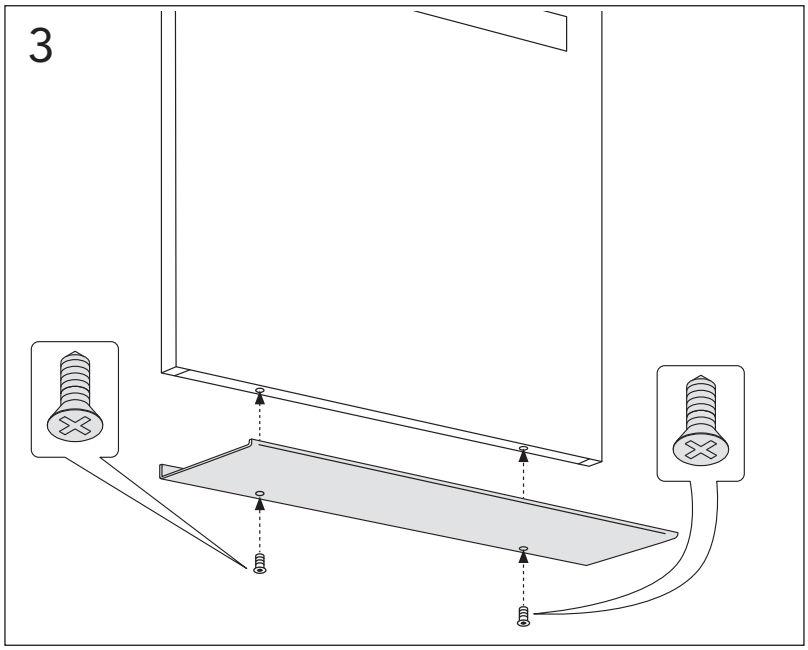
3

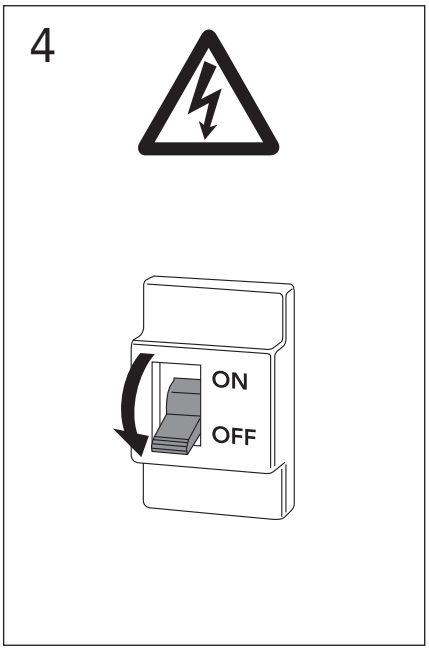
4
ON
OFF

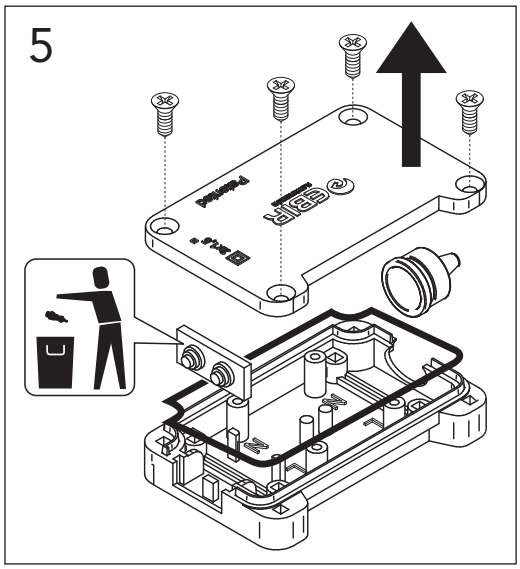
5

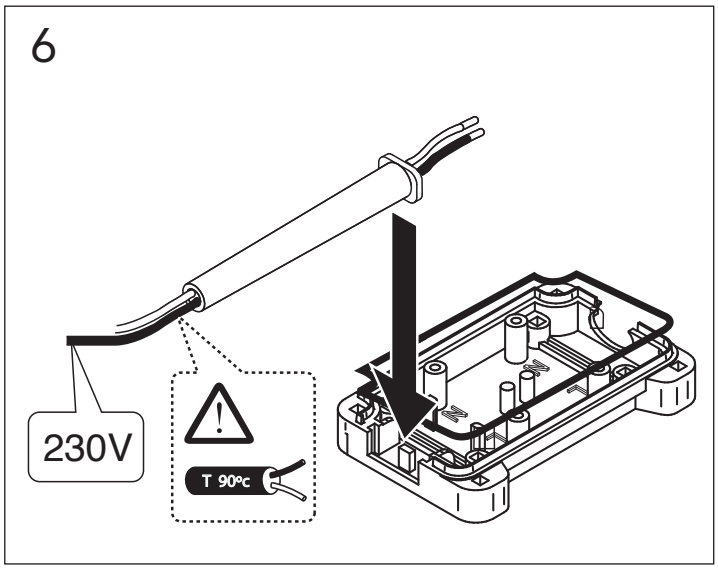
6
230V
T 90ºc

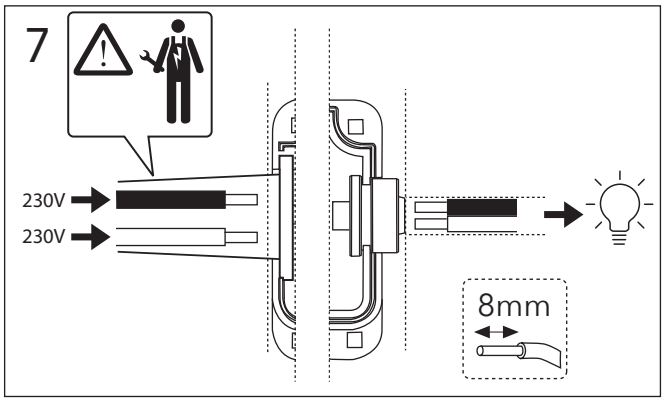
7
230V
230V
8mm

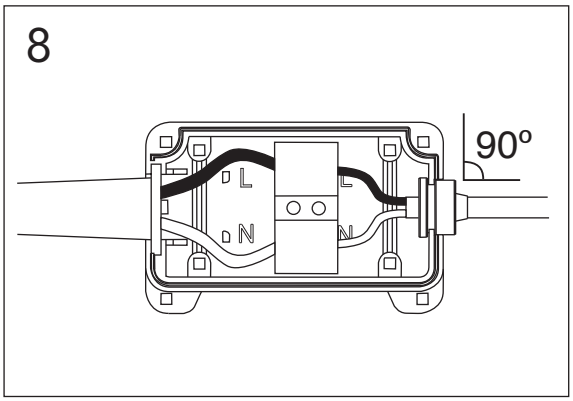
8
90º
L
N

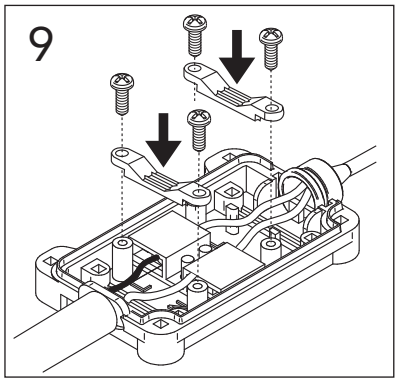
9

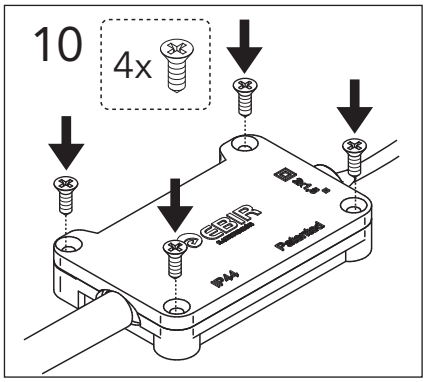
10
4x

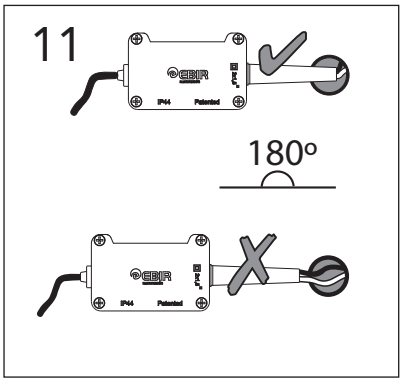
11
180º

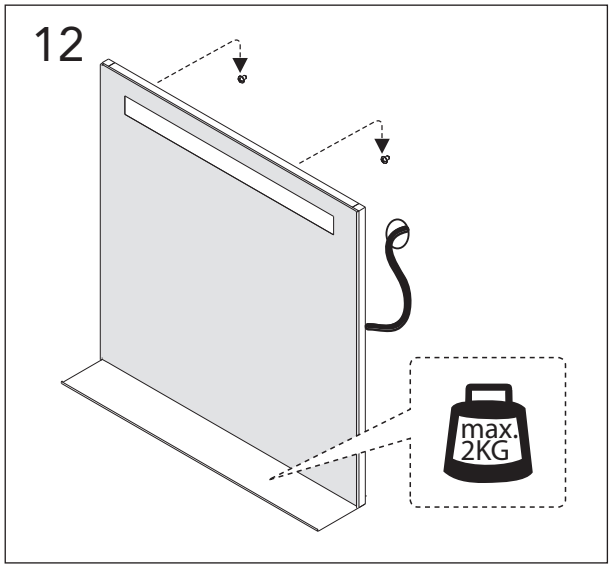

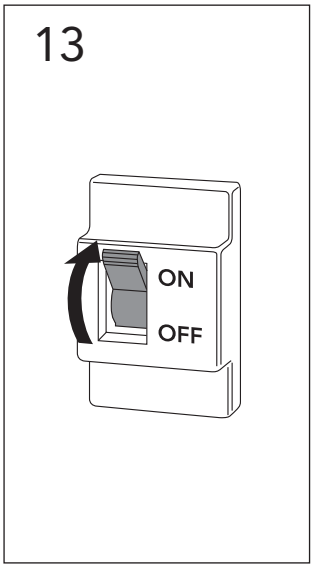

AC-LED
10-15W
4000K

POWER
10-15W

CLASS

IP 44

220-240V

50/60Hz

RESERVDELAR.
RESERVEDELER.
RESERVEDELE.
VARAOSAT.
SPARE PARTS.
VARUOSAD.
ATSARGINĖS DALYS.
REZERVES DAĻAS.
ЗАПАСНЫЕ ЧАСТИ.

DRIFT & SKÖTSEL
DRIFT OG VEDLIGEHOLDELSE
DRIFT OG VEDLIKEHOLD
ASENNUS-, KÄYTTÖ- JA HOITO-OHJEET
ASSEMBLY AND MAINTENANCE
PAIGALDAMINE & HOOLDAMINE
MONTAZA UN KOPSANA
MONTAVIMAS IR PRIEZIURA
УСТАНОВКА И УХОД

A MEMBER OF THE
VILLEROY & BOCH GROUP

Sweden
www.gustavsberg.com/se/

Denmark
www.gustavsberg.com/dk/

Norway
www.gustavsberg.com/no/

Suomi/Finland
www.gustavsberg.com/fi/

Estonia
www.gustavsberg.com/ee/

Latvia
www.gustavsberg.com/lv/

Lithuania
www.gustavsberg.com/lt/

Україна
www.gustavsberg.com/ua/

Россия
www.gustavsberg.com/ru/