KÜPPER®
made in Germany

5 JAHRE GARANTIE

MONTAGEANLEITUNG

- MONTAGEANLEITUNG
- ASSEMBLY INSTRUCTION
- DE INSTRUCTIE VAN DE ASSEMBLAGE
- ISTRUZIONI DI MONTAGGIO
- INSTRUCCIÒN DE ASAMBLEA
- INSTRUCTION DE MONTAGE
- NÁVOD K MONTÁŽI
- MONTERINGSANVISNING
- MONTAJ TALIMATI
- ASENNUSOHJE
- BRUGSANVISNING
- BRUKSANVISNING
- UPUTE ZA MONTAŽU
- NAVODILA ZA MONTAŽO
- SZERELÉSI ÚTMUTATÓ
- INSTRUCTIUNI DE MONTAJ

Version 16.6

Modell-Nr.

12040

ART.-NR.	FRONT	KORPUS
12042	Rot (ähnl. RAL 3002)	Silber
12047	Ultramarinblau (RAL 5002)	Silber
12046	Silber	Schwarz (RAL 9005)

Friedrich Küpper GmbH
Friedrich-Küpper-Weg
54570 Berlingen
Deutschland

Telefon +49 (0) 65 91 - 95 42 0
Telefax +49 (0) 65 91 - 95 42 17
E-Mail info@friedrich-kuepper.de
Internet www.friedrich-kuepper.de

EINZELTEILE / PIECES

1× A

772 mm × 475 mm
Art.-Nr. E0154 (Silber/silver)
Art.-Nr. E0155 (Schwarz/black)

1× C

1057 mm × 473 mm
Art.-Nr. E0189 (Silber/silver)
Art.-Nr. E0190 (Schwarz/black)

1× B

772 mm × 475 mm
Art.-Nr. E0165 (Silber/silver)
Art.-Nr. E0166 (Schwarz/black)

1× D

1057 mm × 473 mm
Art.-Nr. E0177 (Silber/silver)
Art.-Nr. E0178 (Schwarz/black)

1× F

645 mm × 450 mm
Art.-Nr. E0211 (Silber/silver)
Art.-Nr. E0212 (Schwarz/black)

1× E

985 mm × 480 mm
Art.-Nr. E0198 (Silber/silver)

1× K

403 mm × 468 mm
Art.-Nr. E0230 (Silber/silver)
Art.-Nr. E0227 (Rot/red)
Art.-Nr. E0229 (Blau/blue)

1× Y

1200 mm × 600 mm
Art.-Nr. E0255

1× L

400 mm × 25 mm
Art.-Nr. E0233 (Silber/silver)
Art.-Nr. E0234 (Schwarz/black)

5× J

450 mm × 120 mm
Art.-Nr. E0224 (Silber/silver)

5× X

450 mm × 20 mm
Art.-Nr. E0252 (Schwarz/black)

5× H

450 mm × 445 mm
Art.-Nr. E0215 (Silber/silver)

5× I

470 mm × 130 mm
Art.-Nr. E0221 (Silber/silver)
Art.-Nr. E0218 (Rot/red)
Art.-Nr. E0220 (Blau/blue)

BEUTELINHALT / BAG CONTENT

6×
5,5 × 19 mm
Art.-Nr. E0284

12×
KU 4 × 16 mm
Art.-Nr. E0285

16×
M5 × 10 mm
Art.-Nr. E0286

16×
ø 5,3 mm
Art.-Nr. E0287

16×
M5
Art.-Nr. E0288

40×
M4 × 10 mm
Art.-Nr. E0289

40×
M4
Art.-Nr. E0290

1×
Art.-Nr. E0292

1×
Art.-Nr. E0291

4×
Art.-Nr. E0293

4×
Art.-Nr. E0294

4×
M8
Art.-Nr. E0295

5×
Art.-Nr. E0296

1×
Art.-Nr. E0297

2×
Art.-Nr. E0298

BENÖTIGTES WERKZEUG / NEEDED TOOLS

1

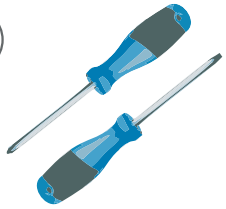

PH 1 × 100
PH 2 × 100

2

SW 7
SW 8

3

4 mm

4

5

7

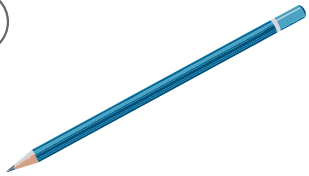

8

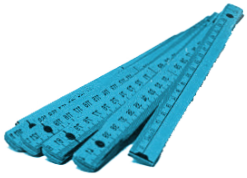

1. WICHTIG / IMPORTANT

2. 2× M5 2× M5 × 10 2× 5,3 MM

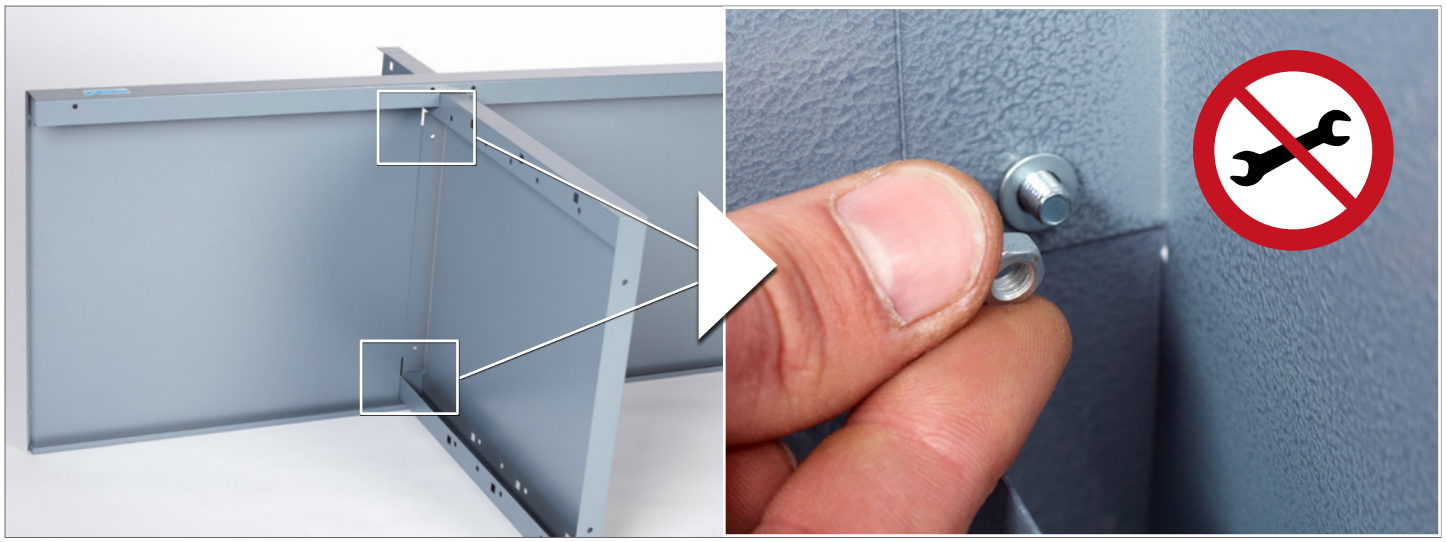

3.

4.

2× M5 | 2× M5 × 10 | 2× 5,3 MM | 2 SW 8 | 1 PH 2 × 100

ZU SCHRITT 2. / IN ADDITION TO STEP 2.

2 SW 8 | 1 PH 2 × 100

5.

6.

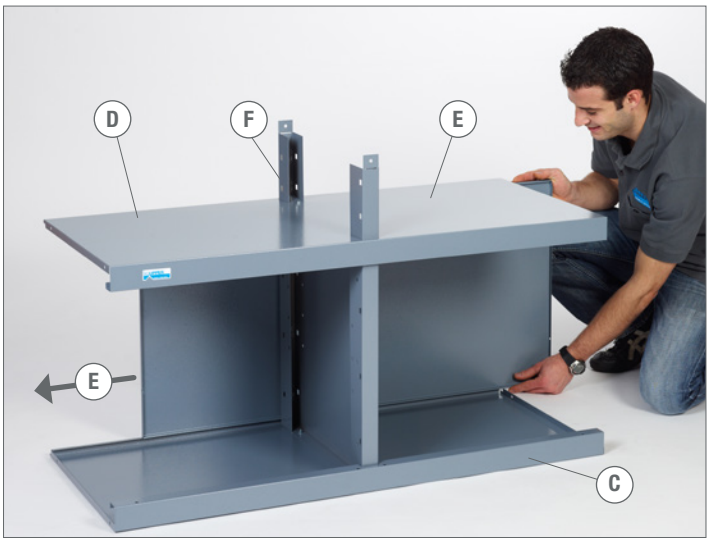

7. WICHTIG / IMPORTANT

8. WICHTIG / IMPORTANT

9. 6× M5 | 6× M5 × 10 | 6× 5,3 MM | ② SW 8 | ① PH 2 × 100

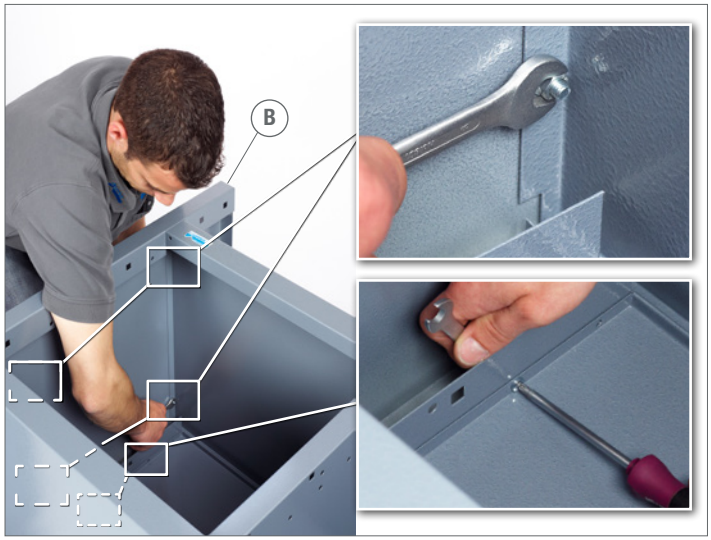

10. 6× M5 | 6× M5 × 10 | 6× 5,3 MM | ② SW 8 | ① PH 2 × 100

11.

4× M8 4× 4×

12.

5

13.

2× KU 4 × 16 1 × 1 PH 2 × 100

14.

15. 2×

16.

17.

18. 1× 1×

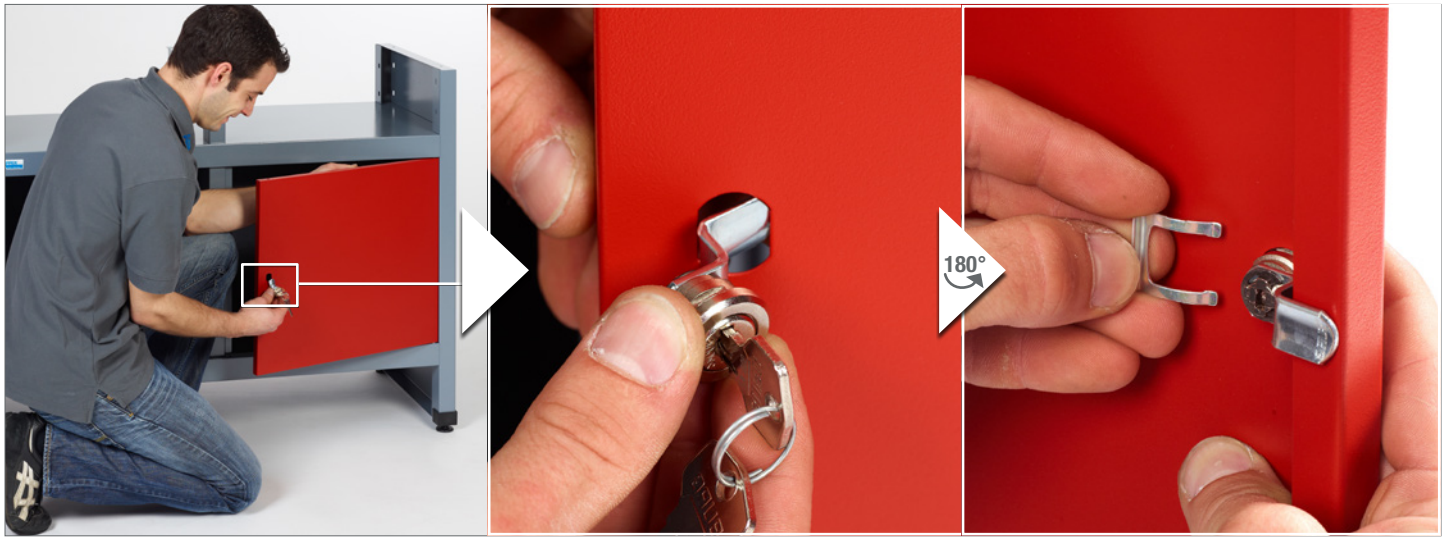

19.

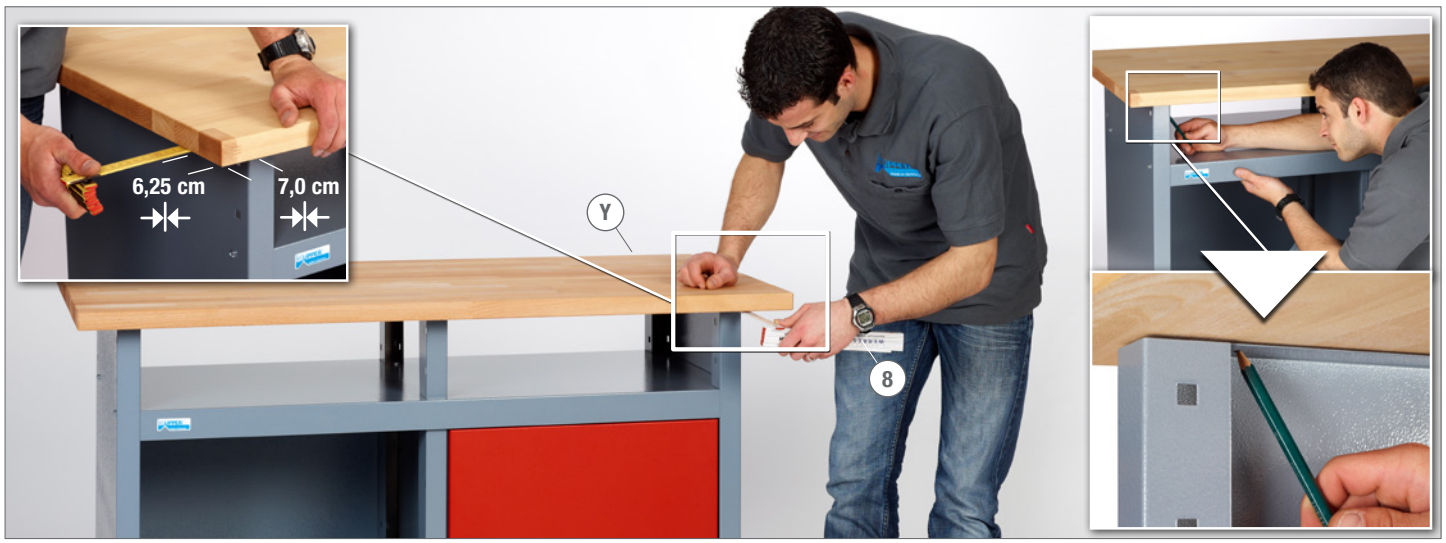

20.

21. 6× 5,5 × 19

22. X 5× CR

23. X 5× CL

24.

10× M4 | 10× M4 × 10 | ② SW 7 | ① PH 1 × 100

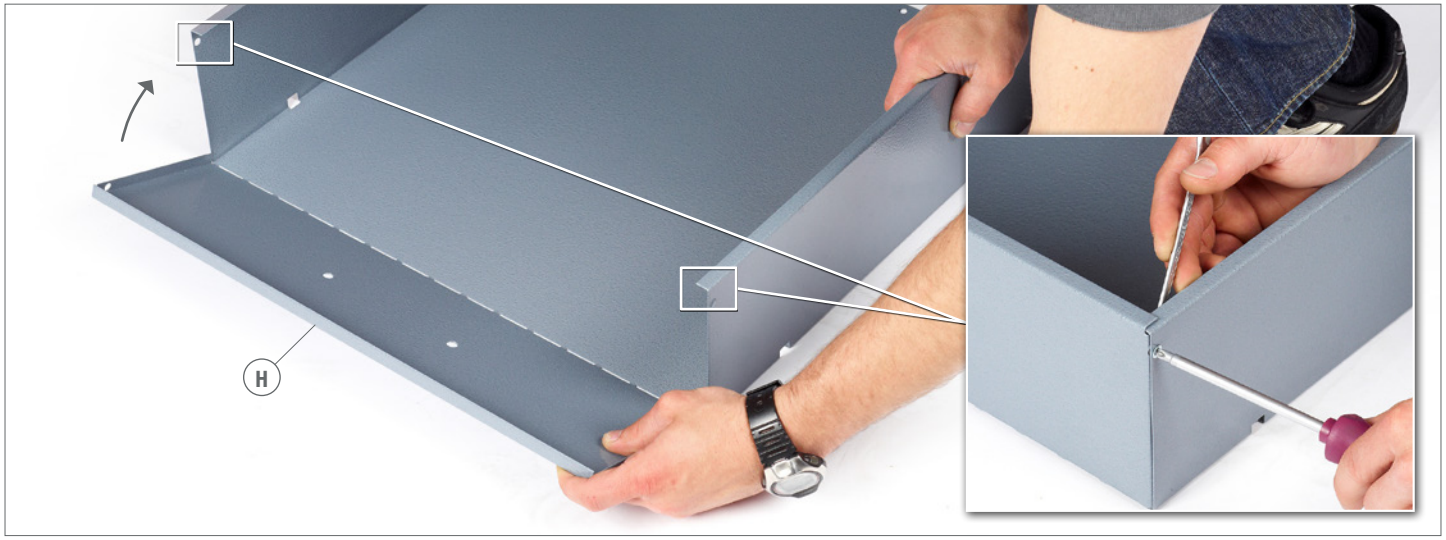

25.

30× M4 | 30× M4 × 10 | ② SW 7 | ① PH 1 × 100

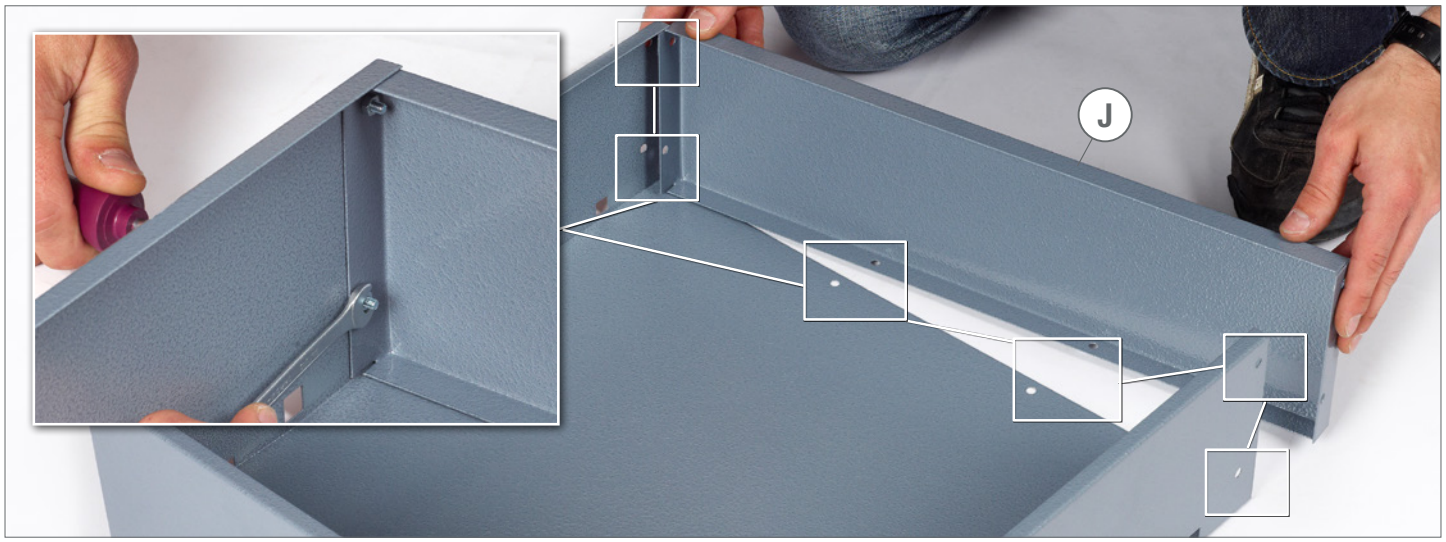

26.

Ⓧ 1 × DL

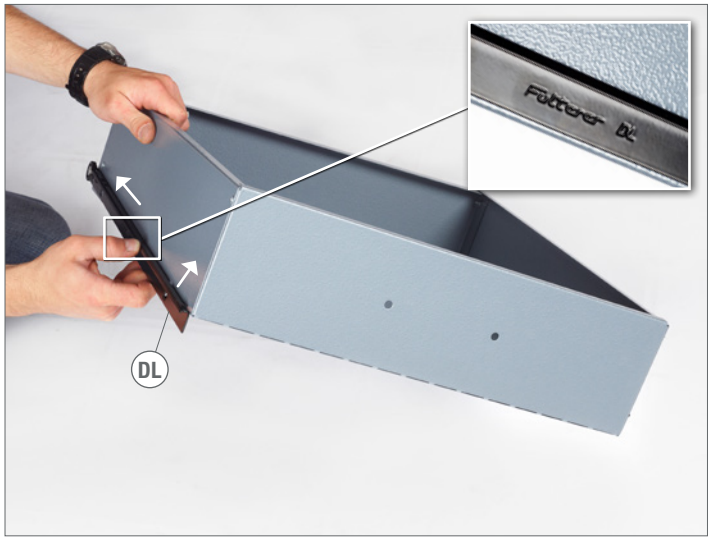

27.

Ⓧ 1 × DR

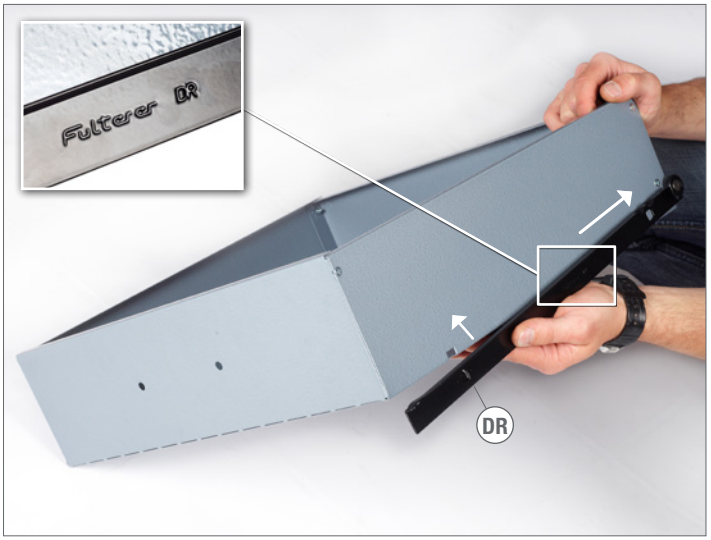

28.

29.

10× KU 4 × 16 5× 1 PH 2 × 100

30.

KÜPPER®
made in Germany

5 JAHRE GARANTIE

WICHTIG / IMPORTANT

INFO

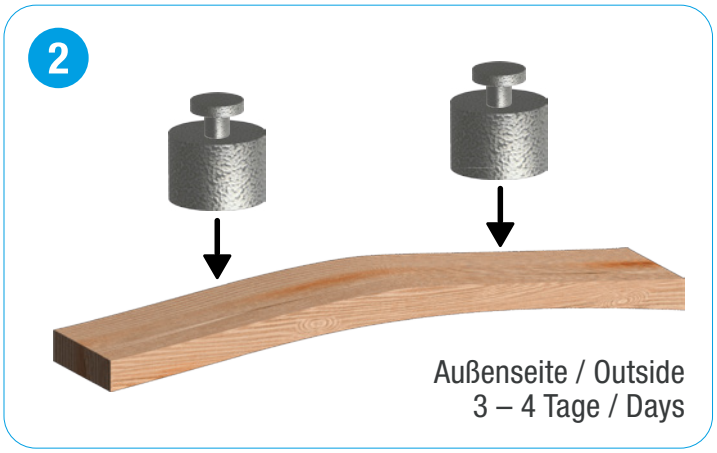

DE PFLEGEHINWEIS HOLZPLATTE

Massivholz ist gewachsene Natur. Weil es „arbeitet“, kann es sich bei Temperaturschwankungen und veränderter Luftfeuchtigkeit verziehen und muss daher besonders behandelt werden. Wir empfehlen die Oberfläche alle 6 Monate mit Holzöl nachzubehandeln und zu pflegen (auch handelsübliches Pflanzenöl möglich).

Besondere Anmerkung! Witterungseinflüsse während des Transportes können eine Wölbung des Holzes verursachen. Die Platte lässt sich in einem solchen Fall ganz einfach begradigen, indem Sie diese eben auf den Boden legen, ggf. beschweren und die nach Innen gewölbte Seite so lange ölen bis kein Öl mehr in die Platte einzieht.

EN CARE REFERENCE WOODENBOARD

Massive wood is a grown nature Because it „works“, it can warp because of temperature variations and changed humidity and so the wood has to be especially attended We suggest to warp the surface all 6 months with wood oil (customary vegetable oil also possible).

Special Tip! Because of influence of weather during the transport, the wood can arch. In such a case the board can be quite simply straightened by laying the board on the ground, if necessary weighting and then oiling the board inside.

FR INDICATION DE SOIN PLAQUE DU BOIS

Le bois massif est un produit naturel A cause des variations de température et de l’humidité, le bois peut se déformer A cause de cela il faut un traitement spécial Nous recommandons de traiter la surface avec de l‘huile de bois tous les 6 mois. (L‘huile végétale commerciale est également possible).

Avis special! Les influences du temps durant le transport peuvent causer une voussure du bois. Dans ce cas vous pouvez corriger la plaque toute simplement en la mettant au sol, et éventuellement de la charger. Ensuite vous huilez la coté bombée vers l’intérieur jusqu’à ce que l’huile ne diminue plus.

CZ POKYNY PRO OŠETŘOVÁNÍ DŘEVĚNÝCH DESEK

Masivní dřevo je přírodní materiál Jelikož „pracuje“, může se při působení teplotních výkyvů a změnách vlhkosti vzduchu zkroutit, a proto se musí dobře ošetřovat Každých 6 měsíců doporučujeme nátěr běžně dostupným rostlinným olejem.

Zvláštní upozornění! Vlivy povětrnostních podmínek během dopravy mohou být příčinou prohnutí dřeva. Deska se v takových případech nechá velmi snadno vyrovnat. Položíte ji na zem, event zatížíte a stranu, která je vydutá dovnitř natíráte olejem tak dlouho, dokud se olej nepřestane vsakovat.

SK POKYNY PRE OŠETROVANIE DREVENÝCH DOSIEK

Masívne drevo je prírodný materiál Vzhľadom na to, že „pracuje“, môže sa pri pôsobení teplotných výkyvov a zmenách vlhkosti vzduchu skrútiť, a preto sa musí dobre ošetrovať. Každých 6 mesiacov doporučujeme náter bežne dostupným rastlinným olejom.

Zvláštne upozornenie! Vplyvy poveternostných podmienok behom dopravy môžu byť príčinou prehnutia dreva. Doska sa v takom prípade nechá veľmi jednoducho vyrovnať. Položíte ju na zem, event zaťažíte a stranu, ktorá je vydutá dovnútra natierate olejom tak dlho, pokiaľ sa olej neprestane vsakovať.

SI NAVODILA ZA NEGO LESENE PLOŠČE

Masivni les je pridelan v naravi. Ker „deluje“, se lahko deformira zaradi temperaturnih nihanj in sprememb vlažnosti, zato ga je treba posebej obdelati. Priporočamo, da površino vsakih 6 mesecev obdelate in vzdržujete z lesnim oljem (lahko tudi s komercialnim rastlinskim oljem).

Posebna opomba! Vremenski vplivi med prevozom lahko povzročijo deformacijo lesa. V takem primeru lahko desko enostavno poravnate tako, da jo položite ravno na tla, jo po potrebi obtežite in ukrivljeno stran naoljite, dokler v desko ne prodre več olja.

ES INDICACIÓN CUIDADO PLACA DE MADERA

Madera natural. Se puede deformar con cambios de temperatura o humedad. Es por eso que hay que cuidarlo de una manera especial. Recomendamos tratar y cuidar la superficie cada 6 meses con aceite vegetal.

¡Aviso especial! Influencias atmosféricas (durante el transporte) pueden causar arqueamientos en la madera. En este caso se puede rectificar la placa de una manea facil Hay que apoyar la placa en el suelo, si fuera necesario poner peso encima y aplicar el aceite vegetal en el lado interior (imagen) hasta que no absorba más aceite.

UNSER TIPP FÜR PROFIS / OUR TIP FOR PROFESSIONALS

Für die Behandlung empfehlen wir das Küpper Arbeitsplatten-Öl / We recommend for the handling the Küpper wooden oil.

Art. Nr. / Item Code: 11250

10-2022

FR
Donnez ou recyclez vos meubles.
Association ou Magasin ou Déchèterie
https://quefairedemesdechets.fr